REF. **120.2**

Cama hidromasaje en acero inoxidable
AISI 316L (Calidad marina). Acabado pulido.

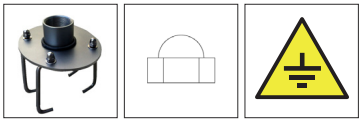

Anclaje Incluido | Tuercas Incluidas | Toma Tierra

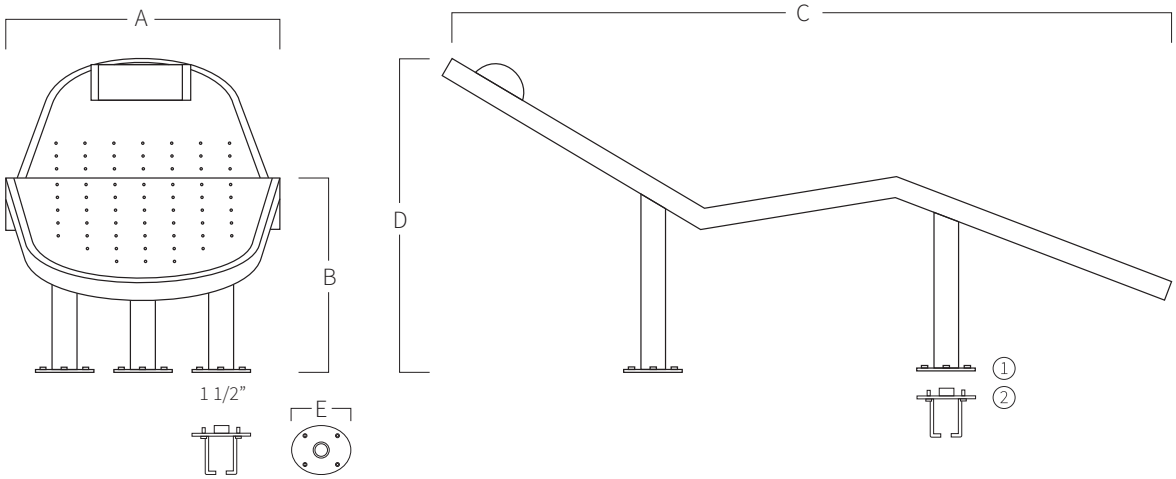

A	B	C	D	E
700	480	1850	845	Ø150

Medidas en mm

① Tuercas para fijar la cama al anclaje.
② Anclaje para empotrar en el suelo.

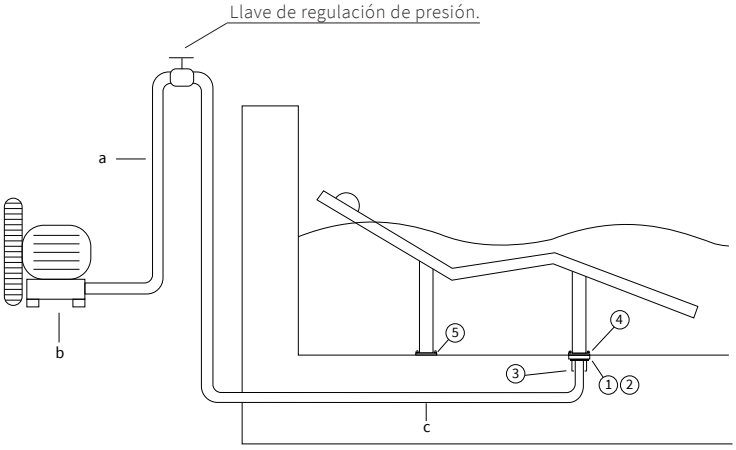

SISTEMA DE MONTAJE

1) Conectar la toma de aire al anclaje.
2) Fijar la toma de tierra.
3) Empotrar el anclaje para que la platina quede a ras del suelo.
4) Fijar la cama al anclaje con las tuercas.
5) Fijar las otras dos patas al suelo con tacos y tornillos (no incluidos).
   a) Tubo Ø75mm.
   b) Bomba soplante:
      120.2 - 1,1kw - 210m^3/h (Ref. AQA-S1100-210).
   c) Tubo conexión 1 1/2”.

*Pulsador neumático o eléctrico a definir en obra.